Datablad

Varenummer: 03004050
Beskrivelse: Fluro ledhoved GAS 50
El-forzinket

Mål

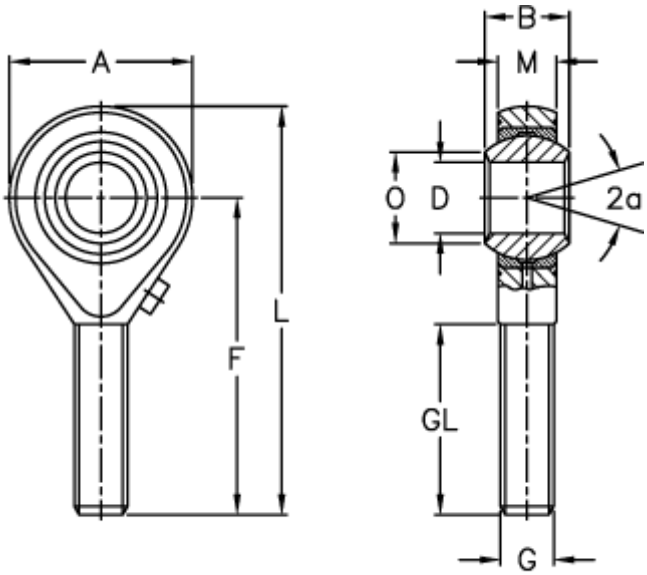

Str. 2–5 uden smørenippel

A	= 116	L	= 243
a (grader)	= 14	M	= 45
B	= 60	O	= 55.9
D	= 50	Statisk belastning C0 (kN)	= 308
Dynamisk belastning C (kN)	= 185	Tilladelige o/min	= 230
F	= 185	Vægt (g)	= 4800
g	= M48x2		
GL	= 105		

Dokumenter, målskitser og brochurer af enhver slags kan indeholde fejl for hvilke Brd. Klee A/S ikke hæfter.